Vorsicherung Bauseits: Schmelzsicherung max. 16A träge

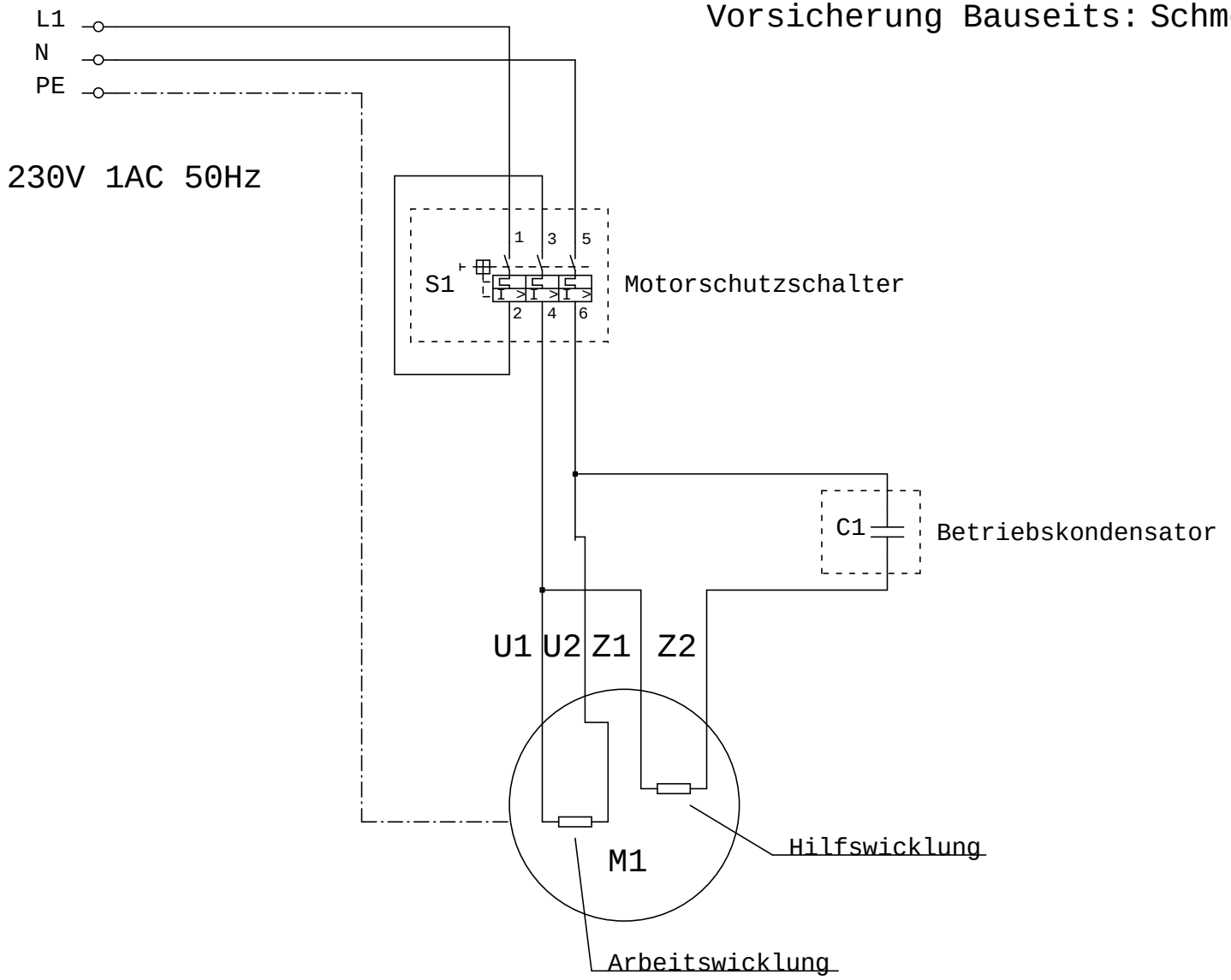


| | | | | | | | | | | |
|---|---|---|---|---|---|---|---|---|---|---|
| | | | | Datum | 13.12.2012 | FRANK® www.frank-hdr.de | FC 711 M | Zeichnungsnr.: 2-07.22.80.000-1 | = | |
| | | | | Bearb. | | | | | + | |
| | | | | Gepr. | | | | | | Blatt 1 |
| Zust. | Änderung | Datum | Name | Norm | | Urspr. / Ers. f. | Ers. d. | | | von 1Bl. |